Datablad

Varenummer: 2307083764
Beskrivelse: E+G Mekanisk tæller
DD52R-FR-0006.0-S-C3 (Grå)

Mål

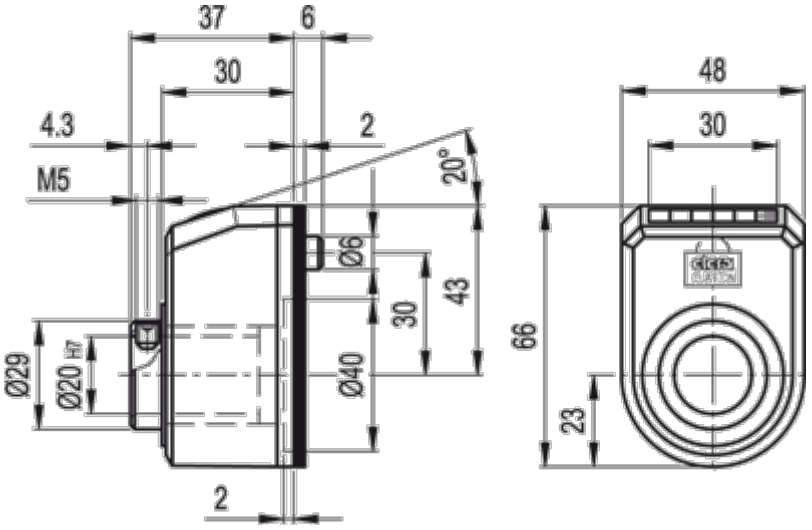

Max o/min = 415

Dokumenter, målskitser og brochurer af enhver slags kan indeholde fejl for hvilke Brd. Klee A/S ikke hæfter.